ՄԻՋՆՈՐՄՆԵՐԻ ԱՄՐԱՆԱՎՈՐՄԱՆ ԵՎ ԱՄՐԱՑՄԱՆ ԴՐՎԱԳ

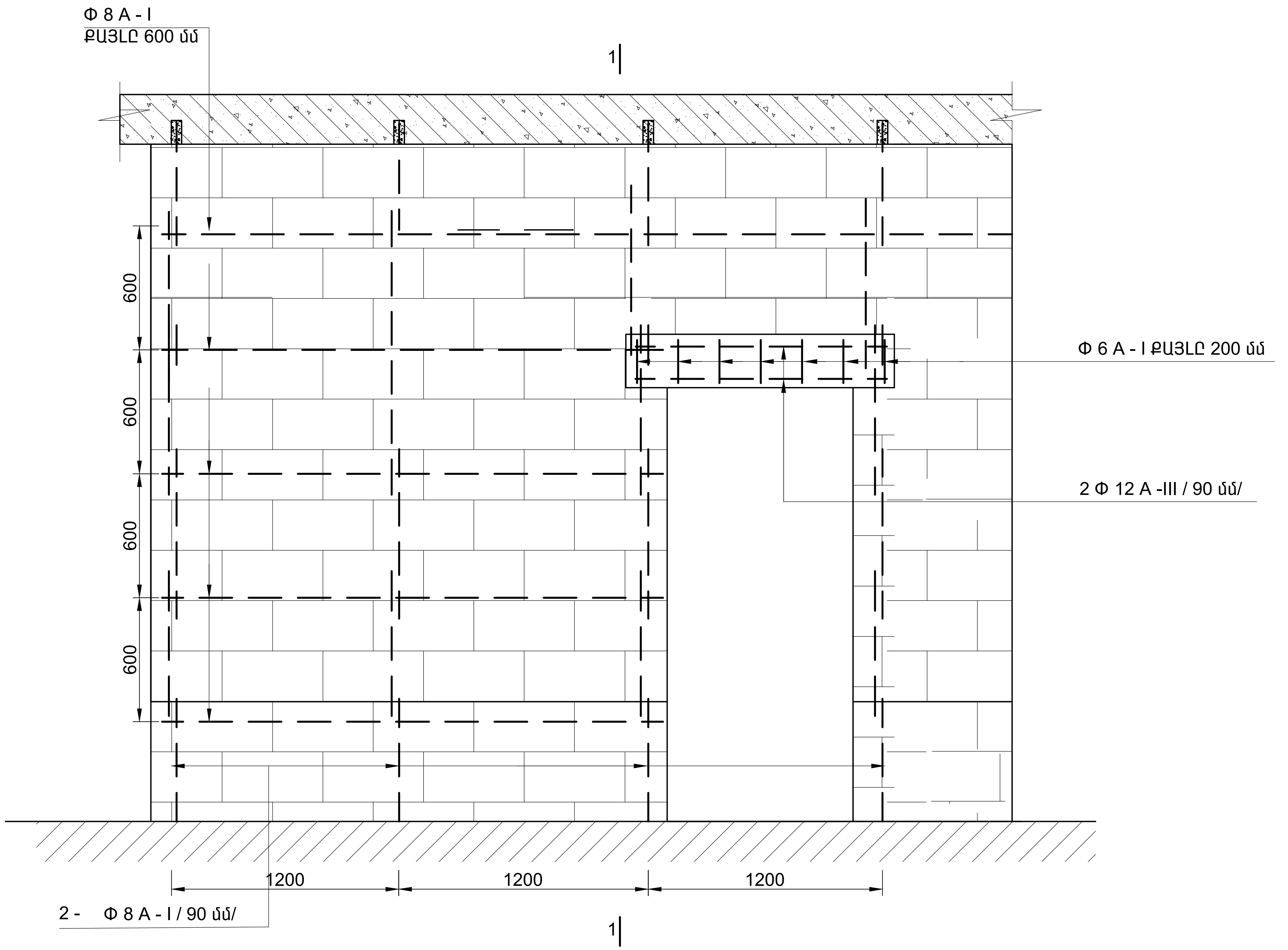

ԲԱՐԱՎՈՐԻ ԿՏՐՎԱԾՔ

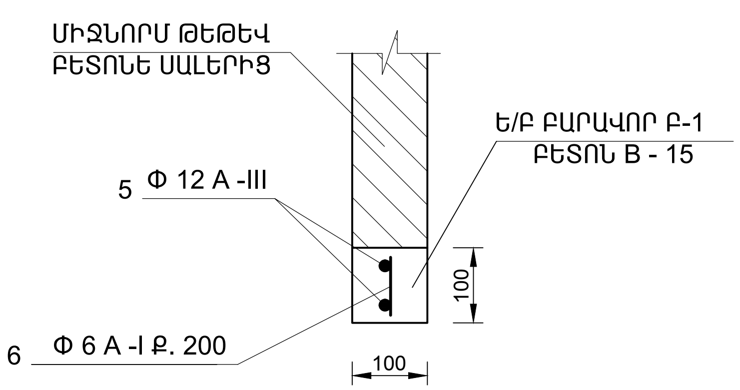

Ե/Բ ԳՈՏՈՒ ԿՏՐՎԱԾՔ

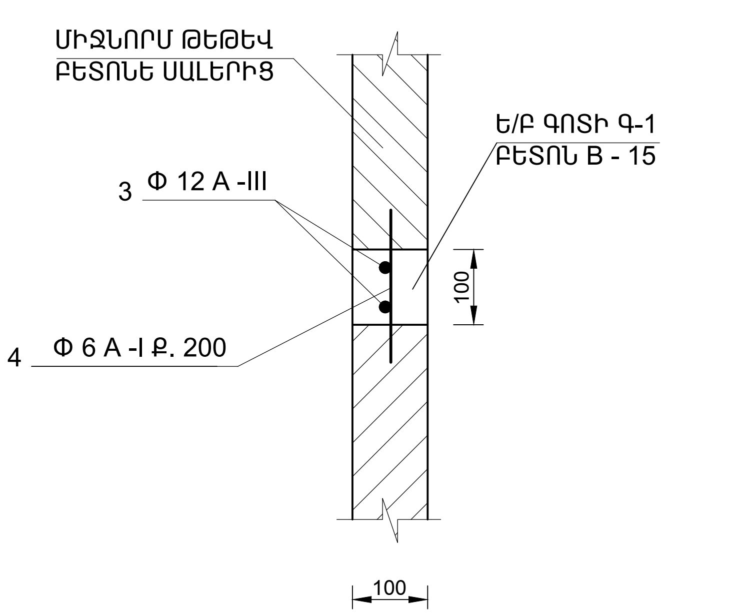

ԾԱՆՈԹՈՒԹՅՈՒՆ

1. ՄԻՋՆՈՐՄՆԵՐԻ ԱՄՐԱՆԱՎՈՐՄԱՆ ԺԱՄԱՆԱԿ ԱՊԱՀՈՎԵԼ ՀՈՐԻԶՈՆԱԿԱՆ ԵՎ ՈՒՂՂԱՀԱՅԱՑ ԱՄՐԱՆՆԵՐԻ ԱՆԸՆԴՀԱՏՈՒԹՅՈՒՆԸ
2. ԽՍՏԻՎ ԱՐԳԵԼՎՈՒՄ Է ՀԵՐՄԵՏԻԿ ԱՄՈՐՏԻԶԱՑՆՈՂ ՄԻՋԱԴԻՐՆԵՐԻ ՓՈԽԱՐԵՆ ՕԳՏԱԳՈՐԾԵԼ ՇԻՆԱՐԱՐԱԿԱՆ ՆՅՈՒԹԵՐ

ՏՆՕՐԵՆ	[illegible]		ԱԽԹԱԼԱՅԻ ԹԻՎ 2 ԴՊՐՈՑԻ ՎԵՐԱԿԱՌՈՒՑՈՒՄ			
[illegible]	[illegible]					
[illegible]	[illegible]			[illegible]	[illegible]	[illegible]
				[illegible]	[illegible]	
			ՄԻՋՆՈՐՄՆԵՐԻ ԱՄՐԱՆԱՎՈՐՄԱՆ ԵՎ ԱՄՐԱՑՄԱՆ ԴՐՎԱԳ: ԲԱՐԱՎՈՐԻ ԿՏՐՎԱԾՔ:	§þÆÜÈøêäðî» êäÀ ù. Ì³Ý³Óáñ		